wallboxx XS

2.Generation, universal

Datenblatt

Geeignet für kleine 4 Zoll Wandeinbau-Lautsprecher mit einer maximalen Einbautiefe von 105 mm!

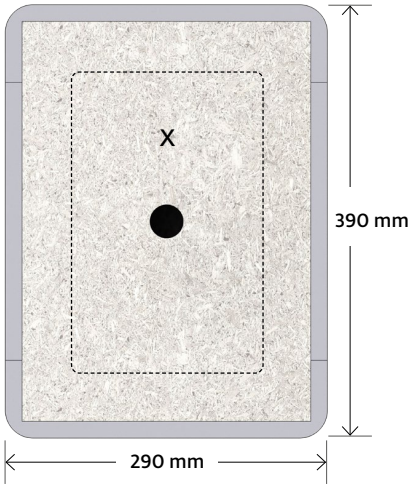

X zeigt max. möglichen Ausschnitt

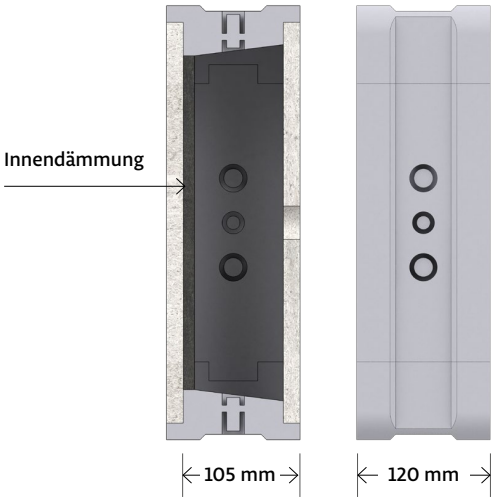

Beschreibung

Universelles Einbaugehäuse wallboxx® für gemauerte und betonierte Wände

Die wallboxx ermöglicht eine professionelle Installation von Einbau-Lautsprechern in gemauerte oder betonierte Wände. Mit ihren Front- und Rückwänden aus MFP integriert sich die wallboxx nahtlos in den Workflow und erlaubt eine einfache Weiterverarbeitung der Wandoberfläche. Der umlaufende Grundkörper aus EPS ist resonanzarm und hat schallisolierende Eigenschaften.

Features und Vorzüge

- Das modulare und flexible Produkt ist in 6 Standard-Grössen erhältlich
- Front- und Rückwand aus quarzbeschichteten MFP-Platten (15 mm)
- Feste Ausbruchstellen zur optimalen Verlegung von Elektrorohren (20 mm + 25 mm)
- Innendämmung Polyestermatte, schwarz (10 mm)
- Geringes Gewicht und hohe Stabilität mit exzellenter Schwingungsdämpfung im Vergleich zu anderen Systemen
- Bessere Audioreproduktion als andere Gehäuse aus Holz, Blech oder Kunststoff
- Bessere Luft- und Körperschall-Dämmung als konventionelle Einbausysteme

Lieferumfang (pro Stück)

- 1 wallboxx XS
- 1 Installationsanleitung

Typ	wallboxx XS
Abmessungen	390 × 290 × 120 mm (L × B × H)
Einbautiefe	105 mm
Aussparungsmass X	max. 270 × 170 mm (L × B)
Innenvolumen	6,30 l
Brandschutzklasse	B1
Paletteneinheit	56 Stück (einzeln-verpackt!)
Palettenmass	120 × 80 × 204 cm

Video Montageanleitung
http://b-sound.ch/wallboxx-qr

B-Sound GmbH
Buchelirainstrasse 2
CH-9400 Rorschach

Telefon +41 71 450 03 34
Mail info@b-sound.ch
Web www.b-sound.ch

wallboxx S

2.Generation, universal

Datenblatt

Geeignet für kleine 4 Zoll Wandeinbau-Lautsprecher mit einer maximalen Einbautiefe von 105 mm!

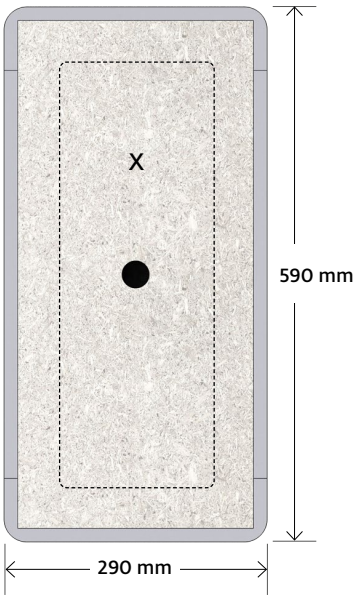

X zeigt max. möglichen Ausschnitt

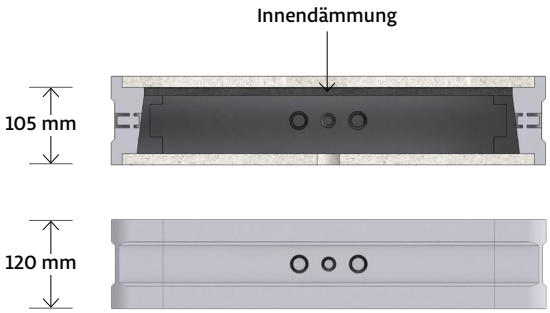

Beschreibung

Universelles Einbaugehäuse wallboxx® für gemauerte und betonierte Wände

Die wallboxx ermöglicht eine professionelle Installation von Einbau-Lautsprechern in gemauerte oder betonierte Wände. Mit ihren Front- und Rückwänden aus MFP integriert sich die wallboxx nahtlos in den Workflow und erlaubt eine einfache Weiterverarbeitung der Wandoberfläche. Der umlaufende Grundkörper aus EPS ist resonanzarm und hat schallisolierende Eigenschaften.

Features und Vorzüge

- Das modulare und flexible Produkt ist in 6 Standard-Grössen erhältlich
- Front- und Rückwand aus quarzbeschichteten MFP-Platten (15 mm)
- Feste Ausbruchstellen zur optimalen Verlegung von Elektrorohren (20 mm + 25 mm)
- Innendämmung Polyestermatte, schwarz (10 mm)
- Geringes Gewicht und hohe Stabilität mit exzellenter Schwingungsdämpfung im Vergleich zu anderen Systemen
- Bessere Audioreproduktion als andere Gehäuse aus Holz, Blech oder Kunststoff
- Bessere Luft- und Körperschall-Dämmung als konventionelle Einbausysteme
- Schutzdeckel aus wasserabweisendem Karton

Lieferumfang (pro Stück)

- 1 wallboxx S
- 1 Installationsanleitung
- 1 Kartonverpackung

Typ	wallboxx S
Abmessungen	590 × 290 × 120 mm (L × B × H)
Einbautiefe	105 mm
Aussparungsmass X	max. 470 × 170 mm (L × B)
Innenvolumen	10,20 l
Brandschutzklasse	B1
Paletteneinheit	56 Stück (einzeln-verpackt!)
Palettenmass	120 × 80 × 204 cm

Video Montageanleitung
http://b-sound.ch/wallboxx-qr

B-Sound GmbH
Buchelirainstrasse 2
CH-9400 Rorschach

Telefon +41 71 450 03 34
Mail info@b-sound.ch
Web www.b-sound.ch

wallboxx **M**

2.Generation, universal

Datenblatt

Geeignet für mittelgrosse 6-8 Zoll Wandeinbau-Lautsprecher mit einer maximalen Einbautiefe von 105 mm!

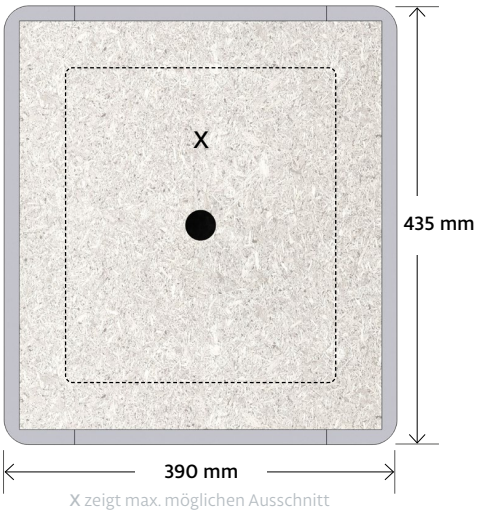

X zeigt max. möglichen Ausschnitt

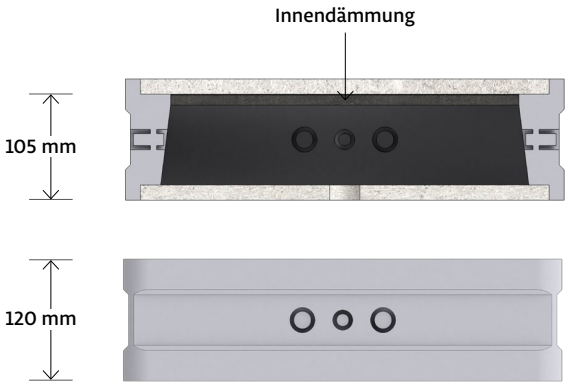

Beschreibung

Universelles Einbaugehäuse wallboxx® für gemauerte und betonierte Wände

Die wallboxx ermöglicht eine professionelle Installation von Einbau-Lautsprechern in gemauerte oder betonierte Wände. Mit ihren Front- und Rückwänden aus MFP integriert sich die wallboxx nahtlos in den Workflow und erlaubt eine einfache Weiterverarbeitung der Wandoberfläche. Der umlaufende Grundkörper aus EPS ist resonanzarm und hat schallisolierende Eigenschaften.

Features und Vorzüge

- Das modulare und flexible Produkt ist in 6 Standard-Grössen erhältlich
- Front- und Rückwand aus quarzbeschichteten MFP-Platten (15 mm)
- Feste Ausbruchstellen zur optimalen Verlegung von Elektrorohren (20 mm + 25 mm)
- Innendämmung, Polyestermatte, schwarz (10 mm)
- Geringes Gewicht und hohe Stabilität mit exzellenter Schwingungsdämpfung im Vergleich zu anderen Systemen
- Bessere Audioreproduktion als andere Gehäuse aus Holz, Blech oder Kunststoff
- Bessere Luft- und Körperschall-Dämmung als konventionelle Einbausysteme
- Schutzdeckel aus wasserabweisendem Karton

Lieferumfang (pro Stück)

- 1 wallboxx M
- 1 Installationsanleitung
- 1 Kartonverpackung

Typ	wallboxx M)
Abmessungen	435 × 390 × 120 mm (L × B × H)
Einbautiefe	105 mm
Aussparungsmass X	max. 315 × 270 mm (L × B)
Innenvolumen	9,90 l
Brandschutzklasse	B1
Paletteneinheit	56 Stück (einzeln verpackt!)
Palettenmass	120 × 80 × 204 cm

Video Montageanleitung
http://b-sound.ch/wallboxx-qr

B-Sound GmbH
Buchelirainstrasse 2
CH-9400 Rorschach

Telefon +41 71 450 03 34
Mail info@b-sound.ch
Web www.b-sound.ch

wallboxx L

2. Generation, universal

Datenblatt

Geeignet für grosse 6-8 Zoll Wandeinbau-Lautsprecher mit einer maximalen Einbautiefe von 105 mm!

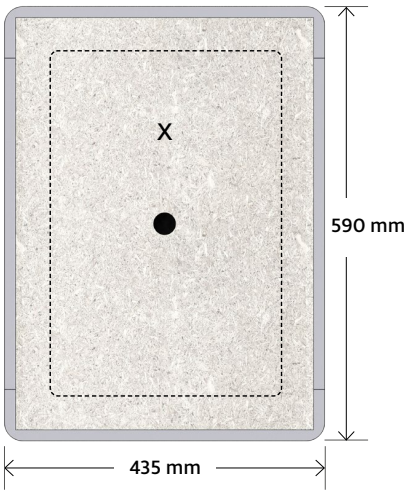

X zeigt max. möglichen Ausschnitt

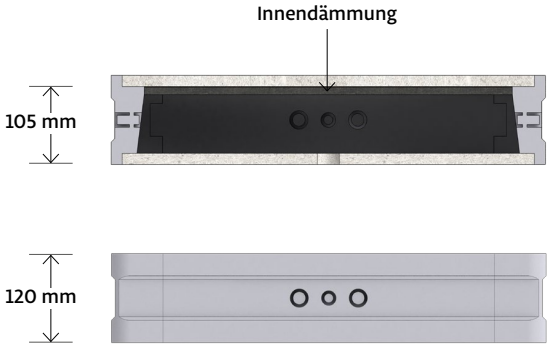

Beschreibung

Universelles Einbaugehäuse wallboxx® für gemauerte und betonierte Wände

Die wallboxx ermöglicht eine professionelle Installation von Einbau-Lautsprechern in gemauerte oder betonierte Wände. Mit ihren Front- und Rückwänden aus MFP integriert sich die wallboxx nahtlos in den Workflow und erlaubt eine einfache Weiterverarbeitung der Wandoberfläche. Der umlaufende Grundkörper aus EPS ist resonanzarm und hat schallisolierende Eigenschaften.

Features und Vorzüge

- Das modulare und flexible Produkt ist in 6 Standard-Grössen erhältlich
- Front- und Rückwand aus quarzbeschichteten MFP-Platten (15 mm)
- Feste Ausbruchstellen zur optimalen Verlegung von Elektrorohren (20 mm + 25 mm)
- Innendämmung, Polyestermatte, schwarz (10 mm)
- Geringes Gewicht und hohe Stabilität mit exzellenter Schwingungsdämpfung im Vergleich zu anderen Systemen
- Bessere Audioreproduktion als andere Gehäuse aus Holz, Blech oder Kunststoff
- Bessere Luft- und Körperschall-Dämmung als konventionelle Einbausysteme
- Schutzdeckel aus wasserabweisendem Karton

Lieferumfang (pro Stück)

- 1 wallboxx L
- 1 Installationsanleitung
- 1 Kartonverpackung

Typ	wallboxx L
Abmessungen	590 × 435 × 120 mm (L × B × H)
Einbautiefe	105 mm
Aussparungsmass X	max. 470 × 315 mm (L × B)
Innenvolumen	17,00 l
Brandschutzklasse	B1
Paletteneinheit	28 Stück
Palettenmass	120 × 80 × 204 cm

Video Montageanleitung
http://b-sound.ch/wallboxx-qr

B-Sound GmbH
Buchelirainstrasse 2
CH-9400 Rorschach

Telefon +41 71 450 03 34
Mail info@b-sound.ch
Web www.b-sound.ch

wallboxx **XL**

2.Generation universal

Datenblatt

Geeignet für mittelgrosse LCR Wandeinbau-Lautsprecher mit einer maximalen Einbautiefe von 105 mm!

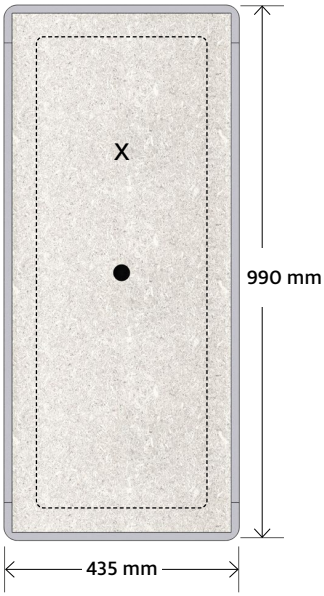

X zeigt max. möglichen Ausschnitt

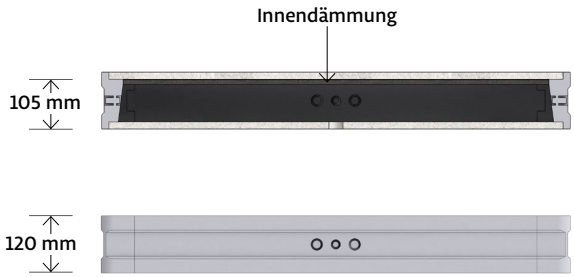

Beschreibung

Universelles Einbaugehäuse wallboxx® für gemauerte und betonierte Wände

Die wallboxx ermöglicht eine professionelle Installation von Einbau-Lautsprechern in gemauerte oder betonierte Wände. Mit ihren Front- und Rückwänden aus MFP integriert sich die wallboxx nahtlos in den Workflow und erlaubt eine einfache Weiterverarbeitung der Wandoberfläche. Der umlaufende Grundkörper aus EPS ist resonanzarm und hat schallisolierende Eigenschaften.

Features und Vorzüge

- Das modulare und flexible Produkt ist in 6 Standard-Grössen erhältlich
- Front- und Rückwand aus quarzbeschichteten MFP-Platten (15 mm)
- Feste Ausbruchstellen zur optimalen Verlegung von Elektrorohren (20 mm + 25 mm)
- Innendämmung, Polyestermatte, schwarz (10 mm)
- Geringes Gewicht und hohe Stabilität mit exzellenter Schwingungsdämpfung im Vergleich zu anderen Systemen
- Bessere Audioreproduktion als andere Gehäuse aus Holz, Blech oder Kunststoff
- Bessere Luft- und Körperschall-Dämmung als konventionelle Einbausysteme
- Schutzdeckel aus wasserabweisendem Karton

Lieferumfang (pro Stück)

- 1 wallboxx XL
- 1 Installationsanleitung
- 1 Kartonverpackung

Typ	wallboxx XL
Abmessungen	990 × 435 × 120 mm (L × B × H)
Einbautiefe	105 mm
Aussparungsmass X	max. 870 × 315 mm (L × B)
Innenvolumen	30,10 l
Brandschutzklasse	B1
Paletteneinheit	24 Stück
Palettenmass	120 × 80 × 195 cm

Video Montageanleitung
http://b-sound.ch/wallboxx-qr

B-Sound GmbH
Buchelirainstrasse 2
CH-9400 Rorschach

Telefon +41 71 450 03 34
Mail info@b-sound.ch
Web www.b-sound.ch

wallboxx **XXL**

2. Generation, universal

Datenblatt

Geeignet für grosse LCR Wandeinbau-Lautsprecher mit einer maximalen Einbautiefe von 105 mm!

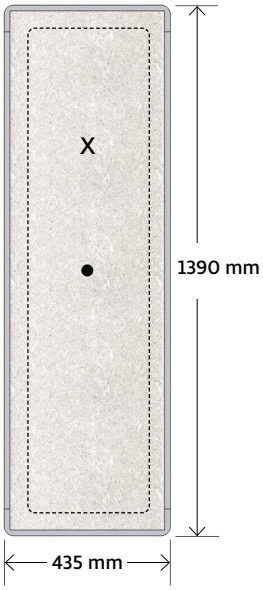

X zeigt max. möglichen Ausschnitt

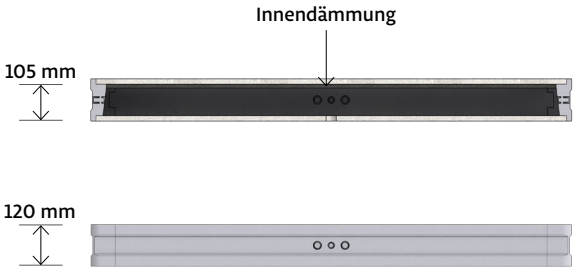

Beschreibung

Universelles Einbaugehäuse wallboxx® für gemauerte und betonierte Wände

Die wallboxx ermöglicht eine professionelle Installation von Einbau-Lautsprechern in gemauerte oder betonierte Wände. Mit ihren Front- und Rückwänden aus MFP integriert sich die wallboxx nahtlos in den Workflow und erlaubt eine einfache Weiterverarbeitung der Wandoberfläche. Der umlaufende Grundkörper aus EPS ist resonanzarm und hat schallisolierende Eigenschaften.

Features und Vorzüge

- Das modulare und flexible Produkt ist in 6 Standard-Grössen erhältlich
- Front- und Rückwand aus quarzbeschichteten MFP-Platten (15 mm)
- Feste Ausbruchstellen zur optimalen Verlegung von Elektrorohren (20 mm + 25 mm)
- Innendämmung, Polyestermatte, schwarz (10 mm)
- Geringes Gewicht und hohe Stabilität mit exzellenter Schwingungsdämpfung im Vergleich zu anderen Systemen
- Bessere Audioreproduktion als andere Gehäuse aus Holz, Blech oder Kunststoff
- Bessere Luft- und Körperschall-Dämmung als konventionelle Einbausysteme
- Schutzdeckel aus wasserabweisendem Karton

Lieferumfang (pro Stück)

- 1 wallboxx XXL
- 1 Installationsanleitung
- 1 Kartonverpackung

Typ:	wallboxx XXL
Abmessungen	1390 × 435 × 120 mm (L × B × H)
Einbautiefe	105 mm
Aussparungsmass X	max. 1270 × 315 mm (L × B)
Innenvolumen	43,30 l
Brandschutzklasse	B1
Paletteneinheit:	24 Stück
Palettenmass	148 × 80 × 195 cm

Video Montageanleitung
http://b-sound.ch/wallboxx-qr

B-Sound GmbH
Buchelirainstrasse 2
CH-9400 Rorschach

Telefon +41 71 450 03 34
Mail info@b-sound.ch
Web www.b-sound.ch