RIVARD

Constructeur & Carrossier

Manufacturer & Body builder

SAUGBAGGER

Suction excavator

RIVARD – Das Unternehmen

The RIVARD Company

RIVARD

Seit 1952 sind wir stetig am Puls der Zeit, um innovativ die Anforderungen und die Sicherheit unserer Produkte zu verbessern. In enger Verbindung mit unseren Kunden entwickeln wir ergonomische und leistungsfähige Maschinen, um Ihre Anforderungen und die vorgeschriebenen Standards zu erfüllen. Wir sind stolz darauf, dass wir nach wie vor unser umfassendes Produktportfolio, von der Konstruktion, dem Stahlbau, über die eigene Lackieranlage, bis hin zur Inbetriebnahme und Instandhaltung, unter strenger externer Überwachung der Qualitässtandards, in unserem französischen Stammwerk vereinen. RIVARD gewährleistet Ihnen neben der persönlichen kontinuierlichen Betreuung, einen auf Sie und Ihre Projekte zugeschnittenen Support; jeder Zeit, schnell und lokal. Seit nunmehr fast 70 Jahren stehen Sie, als Partner, bei uns im Mittelpunkt!

Since 1952, RIVARD is continuously improving the daily jobs and the safety of the operators working on our liquid waste and utilities equipment. In relation with our customers, we develop ergonomic and high-performance machines. All our products meet customer requirements and standards. We provide a global solution from the design to the equipment commissioning. Our after-sales technicians support you during the machine life of your equipment.

+65
über 65 Jahre Erfahrung
Years of experience

+ 400
Mitarbeiter
Employees

70
After Sales Techniker
After-sales technicians

30
Ingenieure
Engineers

+10 000
verkaufte Einheiten
Equipment sold

100%
Made in France
Made in France

9001
ISO zertifiziert
ISO 9001 Certification

10
Wartungszentren
Technical centers

RIVARD Know-How

RIVARD know-how

RIVARD ist ein Industrieunternehmen und verfügt über ein tiefes, breitgefächertes Produktionsspektrum. Der Karosserie-und Tankbau gehören in ihrer Vielfalt genauso zu den Kernkompetenzen, wie die Automatisierungs-und Steuerungstechnik. In jeder Phase der einzelnen Produktionsprozesse stellen wir durch interne und kontinuierliche externe Qualitätsüberwachung sicher, dass die besten Ressourcen genutzt werden, um unser hohes Leistungsniveau in Serie zu halten und unsere strengen Qualitätsziele zu gewährleisten. Gerne teilen wir unser Know-How mit unseren Kunden und Partnern.

RIVARD is an industrial company rich in many skills. From boilermaking to automation, RIVARD focusses on mastering all processes. At every production stage, RIVARD makes sure to use the best resources and relies on external audits to maintain a high level of performance and achieve quality objectives. We are proud to share this know-how with our partners and customers.

MADE IN FRANCE

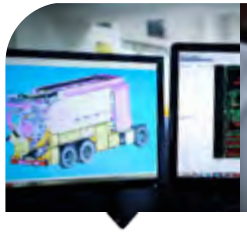

KONSTRUKTION
Design department

FERTIGUNG
Machining

AUTOMATISIERUNG
Automation

KAROSSERIEBAU
Welding

LACKIERUNG
Painting

MONTAGE
Assembly

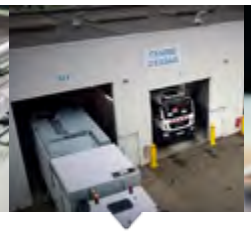

ENDABNAHME PRÜFSTELLE
Final testing

SCHULUNG
Training

TECHNISCHE BETREUUNG
Technical Hotline

AFTER SALES
After-sales

RIVARD-Anwendungen

RIVARD applications

Tiefbau
Earth moving

Micro trencher
Micro trencher
Mini trencher
Mini trencher
Saugbagger
Suction excavators

Hochdruckgeräte
Jetting

Spezialfahrzeuge
Special vehicles
Hochdruckpumpen
HP Pump
Komplette Einheiten
Complete units

Waste disposal
Waste disposal

Saug und Spülfahrzeuge
in verschiedenen Modellen
für unterschiedliche
Einsatzgebiete
Vacuum and flushing vehicles
in different models for
different areas of application

W-125-EV

Produktgruppe Saugbagger

Suction excavators range

Vorteile von RIVARD EXVAC saugbagger :

Advantages of the RIVARD's EXVAC suction excavator :

Verringerte Emissionen
Limited environmental impact

Erhöhte Einsatzzugängigkeit
Better access around the construction site

All-in-one Gerät
Few equipment working

Erhöhte Produktivität
Productivity gains

Ökonomisch
Economical solution

HSE-freundlich
Cleaner and safer

Vielfältige Einsatzgebiete
Various applications

Lärmreduziert
Noise reduction

Vielfältigste Anwendungsmöglichkeiten des RIVARD EXVAC :

Many applications are possible with Suction excavators :

Infrastrukturverlegung
In-ground services

Grundleitungs- und Wartungsarbeiten
Check/update of buried networks

Rückbau und Sanierung
Laying bare of foundations

Infrastukturreinigungen
Storm basing flushing

Dach- und Kellerabsaugungen
Gutter, cellar and roof cleaning

Wurzelfreilegungen
Clearance without damaging tree roots

EXVAC SE.10

EXVAC SE.10

Saugbagger

Suction excavator

Der EXVAC, ein Saugbagger der nächsten Generation.

Der EXVAC profitiert von RIVARD's jahrzehntelanger Erfahrung und überzeugt durch seine hohe Effizienz, dem hohen Maß an Sicherheit und der bewehrten Zuverlässigkeit.

Der EXVAC vereint alle Atribute einer modernen Baumaschine: ökonomisch, ökologisch, sicher, zugleich robust, wartungsarm und langlebig. Design und Funktionalität «State of the Art».
Der patentierte Turbinenantrieb macht den EXVAC zur Extraklasse der Saugbagger und wird auch Sie bei Ihren komplexen und anspruchsvollen Projekten wertschöpfend unterstützen.

The EXVAC takes advantage from all RIVARD skills and offers excellent productivity, ergonomics, reliability and safety.

The choice of the pump, the location of the filters, the transmission system, the design of the bucket, the articulation of the boom, the ease of access for the maintenance, everything is thought to optimize the productivity, to make the equipment reliable and increase its service life.

Technische Spezifikationen

Technical specifications

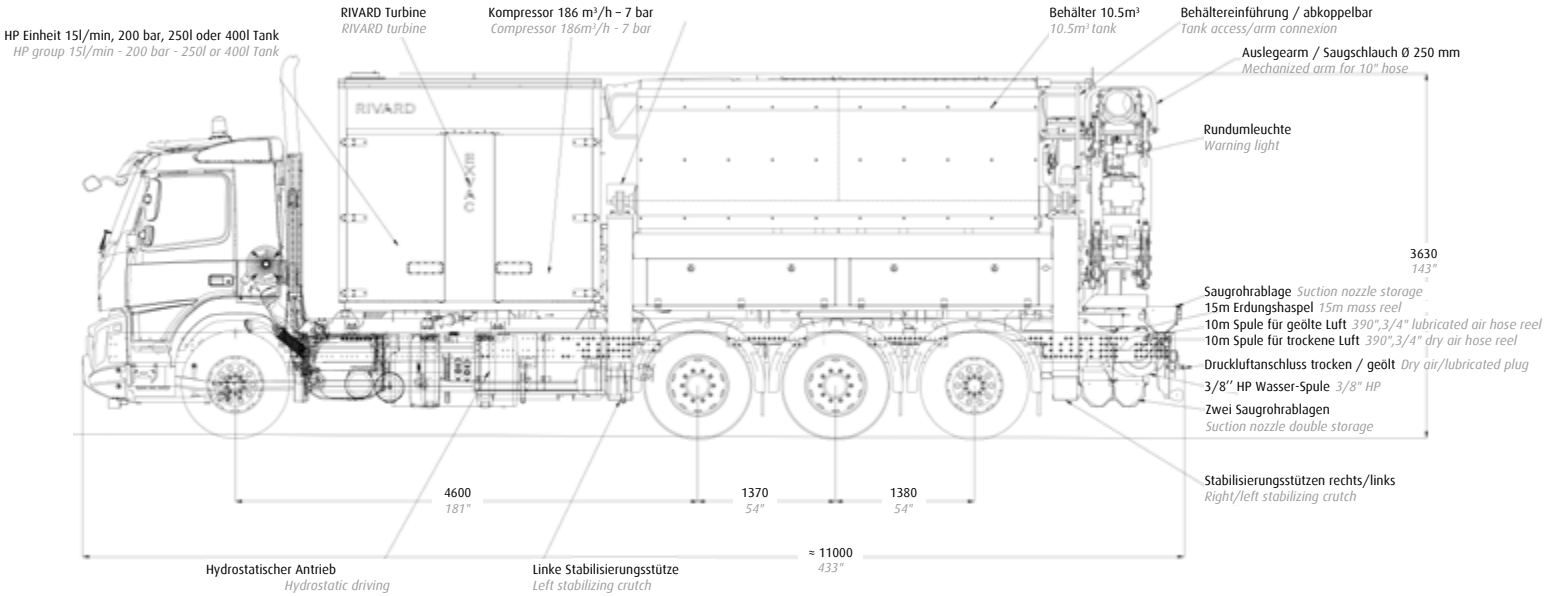

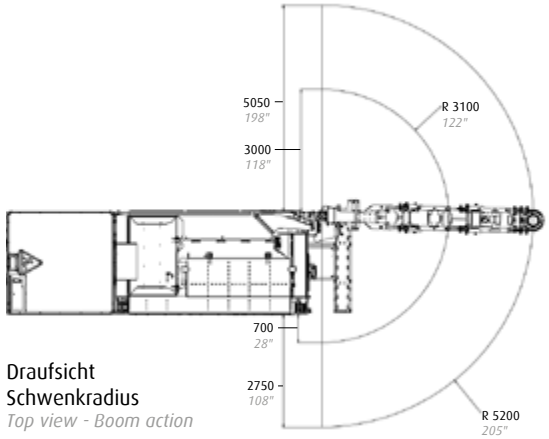

Draufsicht
Schwenkradius
Top view - Boom action

Model : EXVAC SE.10 auf VOLVO FMX 8x4 Tridem
Model shown : EXVAC SE.10 VOLVO FMX carrier 8x4 tridem

	EXVAC SE.10
Trägerfahrzeug *Carrier*	Aufbau auf VOLVO oder Mercedes, 8x4 tridem, 32t ab 370 kW *VOLVO or Mercedes carrier, 32t, 8x4 at 370 kW*
Behälter *Tank*	10.5m³ netto Ladevolumen, 1 850 mm Kipphöhe, 800 mm Kippabstand, Verwindungskontrolle, kontrolliertes und separates Öffnen der Behälter *10,5m³ container, tipping height 1 850 mm, 800 mm reach at maximum tipping angle on LHS, tipping stability secured by 3 crutches & chassis deformation control*
Saugschlauchträger *Excavation boom*	4-Gelenk-Ausleger, 180° Einsatzradius, Ø250 mm, abkoppelbare Schlaucheinführung *4-movements articulated boom rotating around 180°, Ø250, Unloading folded/unfolded arm*
Turbine *Turbine*	RIVARD-Hochleistungs-Guss-Industrieturbine, Luftstrom unter Last > 32 000m³/h, 6 oder 8 Hochleistungs-Industriefilter Ø325, hydraulische Anlaufunterstützung *Free flow output to 32 000m³/h, nominal vacuum 0,4 bar or 0,5 bar, built-in mufflers, 6 or 8 air power filters, cyclic de-clogging facility, RIVARD turbine*
Sicherheit *Safety*	Hydrostatischer-Antrieb mit Sensor une Kameraüberwachung, Absturzsicherungen am Heck und Filteranlage, geringe Lärmentwicklung *Hydrostatic driving, front / rear camera, noise reduction, security platform front and rear*
Kompressor *Compressor*	Flügelzellenkompressor, 186m³/h, Arbeitsdruck 7 bar *Vane compressor, flow 186m³/h, working pressure 7Bar*

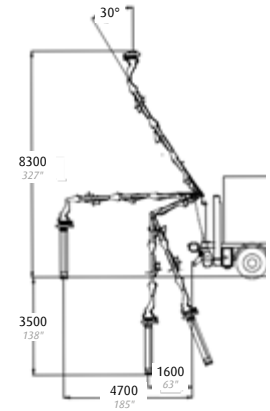

Ausleger
Excavator boom work

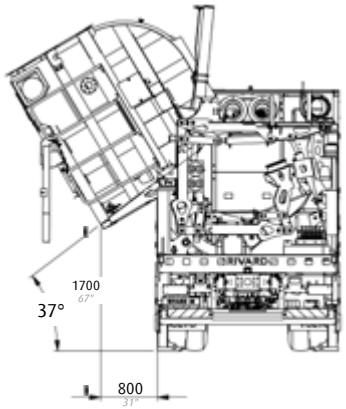

Kippvorgang
Tank unloading

Ausstattung und Vorteile

Equipment & advantages

Key facts

Key features

Mobilität

Maneuverability

Arbeiten im urbanen Raum — Suction in urban areas
Hydrostatisch verfahrbar — Hydraustatic driving
Emissionsarm — Noise reduction

Sicherheit

Safety

Radarüberwachung — Obstacle detection & radar
3 Stabilisierungsstützen — 3 stabilized clutches
Gesicherter Zugang — Safe access

Produktivität

Productivity

Grosser Behälter — Large capacity tank
4-Gelenk-Ausleger — 4-movements articulated boom
Hocheffizientes Filtersystem — Efficient filtration system

Ausstattung

Equipment

Abkoppelbarer Saugschlauch — Accessibility to suction nozzle
Wartungsarmes Chassis — Carrier durability
Verschleissarme Ausstattung — Simplified maintenance

EXVAC SE.10

Optionen

Options

- Hydrostatischer Antrieb — Hydraustatic driving
- Rotationskopf — Rotating bearing/suction boom
- Kamera — Rear camera
- LED-Beleuchtung am Ausleger — LED headlights on arm

MADE IN FRANCE

EXVAC SE.7

EXVAC SE.7

Saugbagger

Suction excavator

Der EXVAC, ein Saugbagger der nächsten Generation.

Der EXVAC profitiert von RIVARD's jahrzehntelanger Erfahrung und überzeugt durch seine hohe Effizienz, dem hohen Maß an Sicherheit und der bewehrten Zuverlässigkeit.

Der EXVAC vereint alle Atribute einer modernen Baumaschine: ökonomisch, ökologisch, sicher, zugleich robust, wartungsarm und langlebig. Design und Funktionalität «State of the Art». Der patentierte Turbinenantrieb macht den EXVAC zur Extraklasse der Saugbagger und wird auch Sie bei Ihren komplexen und anspruchsvollen Projekten wertschöpfend unterstützen.

The EXVAC takes advantage from all RIVARD skills and offers excellent productivity, ergonomics, reliability and safety.

The choice of the pump, the location of the filters, the transmission system, the design of the bucket, the articulation of the boom, the ease of access for the maintenance, everything is thought to optimize the productivity, to make the equipment reliable and increase its service life.

Technische Spezifikationen

Technical specifications

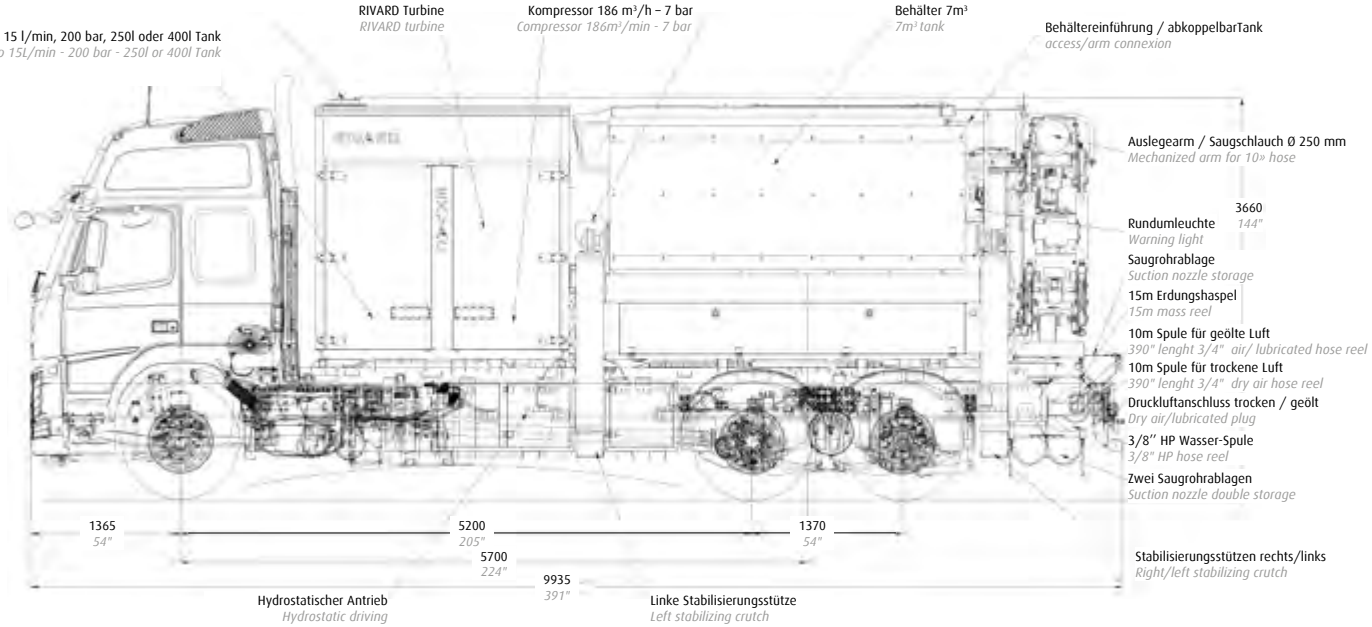

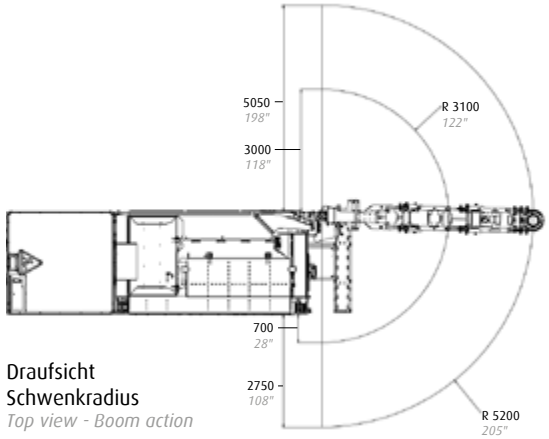

Draufsicht
Schwenkradius
Top view - Boom action

Model : EXVAC SE.7 auf VOLVO FMX 6x2
Model shown : EXVAC SE.7 VOLVO FMX carrier 6x2

	EXVAC SE.7
Trägerfahrzeug *Carrier*	Aufbau auf VOLVO oder Mercedes 6x2 oder 6x4, 26t ab 370 kW *VOLVO or Mercedes carrier, 26t, 6x2 or 6x4 at 370 kW*
Behälter *Tank*	7m³ netto Ladevolumen, 1 850 mm Kipphöhe, 800 mm Kippabstand, Verwindungskontrolle, kontrolliertes und separates Öffnen der Behälter *7m³ container, tipping height 1 850 mm, 800 mm reach at maximum tipping angle on LHS, tipping stability secured by 3 crutches & chassis deformation control*
Saugschlaucht räger *Excavation boom*	4-Gelenk-Ausleger, 180° Einsatzradius, Ø250 mm, abkoppelbare Schlaucheinführung *4-movements articulated boom rotating around 180°, Ø250, Unloading folded/unfolded arm*
Turbine *Turbine*	RIVARD-Hochleistungs-Guss-industrieturbine, Luftstrom unter Last > 25 000m³/h 0,4 bar, 6 Hochleistungs-industriefilter Ø325, hydraulische Anlaufunterstützung *Free flow output 25 000m³/h, nominal vacuum 0,4 bar, built-in mufflers, 6 air power filters, cyclic de-clogging facility, RIVARD pump*
Sicherheit *Safety*	Hydrostatischer-Antrieb mit Sensor une Kameraüberwachung, Absturzsicherungen am Heck und Filteranlage, geringe Lärmentwicklung *Hydrostatic driving, front radar, front/rear camera*
Kompressor *Compressor*	Flügelzellenkompressor, 186m³/h, Arbeitsdruck 7 bar *Vane compressor, flow 186m³/h, working pressure 7 bar*

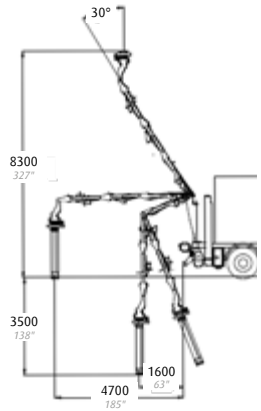

Ausleger
Excavator boom work

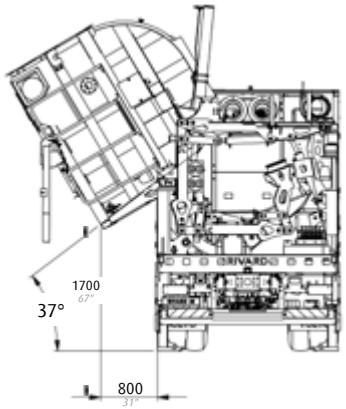

Kippvorgang
Tank unloading

Ausstattung und Vorteile

Equipment & advantages

Key facts

Key features

Mobilität

Maneuverability

Arbeiten im urbanen Raum — Suction in urban areas
Hydrostatisch verfahrbar — Hydraustatic driving
Emissionsarm — Noise reduction

Sicherheit

Safety

Radarüberwachung — Obstacle detection & radar
3 Stabilisierungsstützen — 3 stabilized clutches
Gesicherter Zugang — Safe access

Produktivität

Productivity

Grosser Behälter — Large capacity tank
4-Gelenk-Ausleger — 4-movements articulated boom
Hocheffizientes Filtersystem — Efficient filtration system

Ausstattung

Equipment

Abkoppelbarer Saugschlauch — Accessibility to suction nozzle
Wartungsarmes Chassis — Carrier durability
Verschleissarme Ausstattung — Simplified maintenance

Optionen

Options

- Hydrostatischer Antrieb — Hydraustatic driving
- Rotationskopf — Rotating bearing/suction boom
- Kamera — Rear camera
- LED-Beleuchtung am Ausleger — LED headlights on arm

MADE IN FRANCE

RIVARD *Services*

Technischer Support

Technical hotline

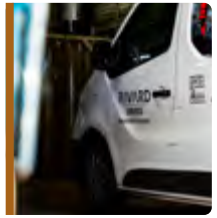

Service Stützpunkte

After-sales Technical centers

Ersatz-teillager

Accessories & spare parts

Schulungs-center

Training center

+49 152 0871 3440

info@rivard-saugbagger.de

umfassende Beratung
Technical advices

24/7 Erreichbarbeit
Quick support availability

Original Ersatzteile
Technical expert team

RIVARD
SAUGBAGGER

Fotos nur exemplarisch
Non-contracual pictures

RIVARD

Seit 1952

Since 1952

Z.I le grand clos, DAUMERAY
49640, Morannes s/Sarthe
FRANCE.
+33 2 41 33 68 68
+33 2 41 32 51 70
contact@rivard.fr

CAT-TP-TUXTEL-21002B-DEEN